PROVEDENÍ VÝPLNÍ

Plastové výplně z pětitikomorového profilového systému s hliník. okapničkou, s přerušovaným tepelným mostem

Celkový součinitel prostupu tepla k-cí : U < 1,2 W/m2K

Zasklení : izol. dvojsklo plněné argonem s plastovým distančním rámečkem,
okna v soc. zařízení - sklo mléčné
dveře - čiré bezpečnostní izolační dvojsklo
výplň plných dílů : sendvič. panel s výplní s PUR

Kování : celoobvodové s mikroventilací
Uzávěry oken budou umístěny (s ohledem na tech. možnosti) ve spodních částech křídel pro usnadnění manipulace.

Barva rámů : bílá - dle vzorkovnice RAL 9010
- vnitřní uzávěr spáry rám okna a k-ce parotěsná folie a vnější úprava třívrstvá fólie samolepící vč. styk panelu a rámu oken bude vypěněn PUR pěnou dle ČSN 746077 (součástí dodávky oken)
- styk panelu a rámu bude vypěněn PUR pěnou

Součástí okenních sestav bude :
- dodávka a montáž vnitřních clonicích zařízení - všechna měněná okna
- dodávka a montáž parapetů vnitřních - dle výpisu

PŘED VÝROBOU VEŠKERÝCH VÝPLNÍ OTVORŮ JE NUTNO PROVÉST ZAMĚŘENÍ STÁVAJÍCÍCH STAVEBNÍCH KONSTRUKCÍ - STAV. OTVORŮ !

UVEDENÉ ROZMĚRY STAV. OTVORŮ BEZ OMÍTEK A POVRCHOVÝCH ÚPRAV.

Pol. č.	Schéma	Popis - rozměry (mm)	Jesle+Hosp. 1.NP	Jesle+Hosp. 2.NP	Školka 1.NP	Školka 2.NP	Celkem
P 1	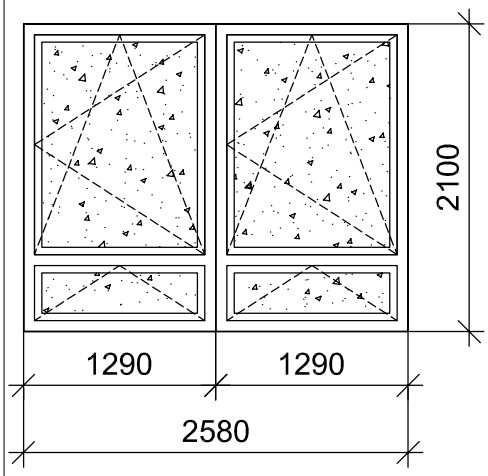	**OKENNÍ SESTAVA P1** stavební otvor 2,58 x 2,1m 2ks okna 1290x2100mm v sestavě okna dvoukřídlá horní křídlo otevíravé a sklopné dolní křídlo sklopné prosklení čiré vnitřní horizontální hl. žaluzie ovládání s kulič. řetízkem v domykavém provedení	5	6	10	13	34 KS